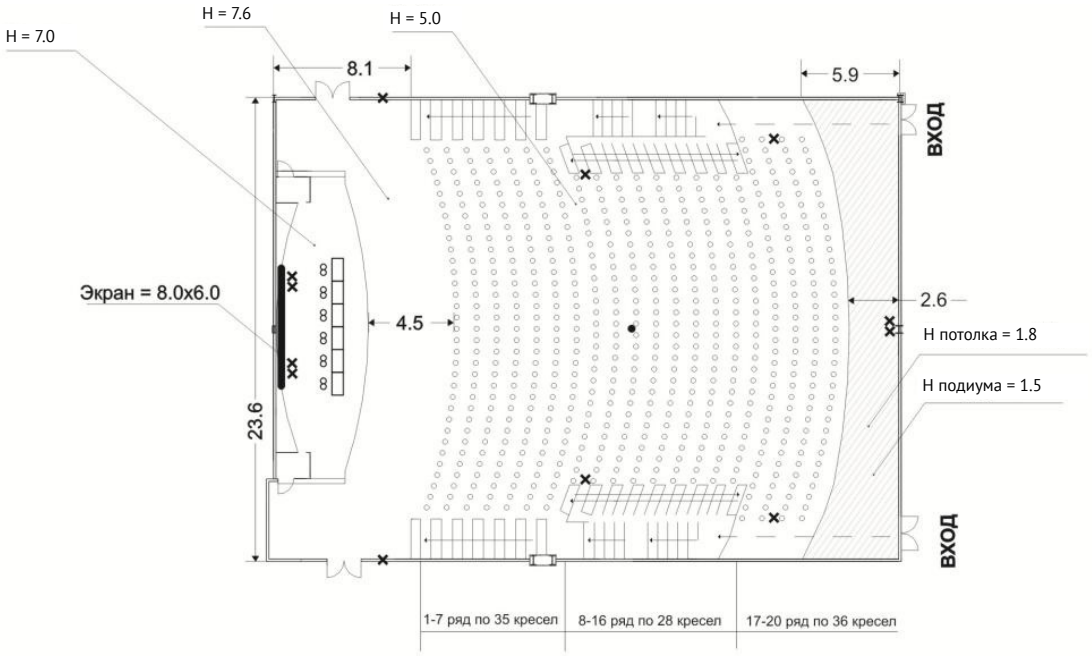

Количество посадочных мест — **200**

S = **723** м²

Стол президиума — **1.50 x 0.75 x 0.77** (Д x Ш x В)

× – расположение розеток 220 V

Схема подиума конференц-зала «Красный»
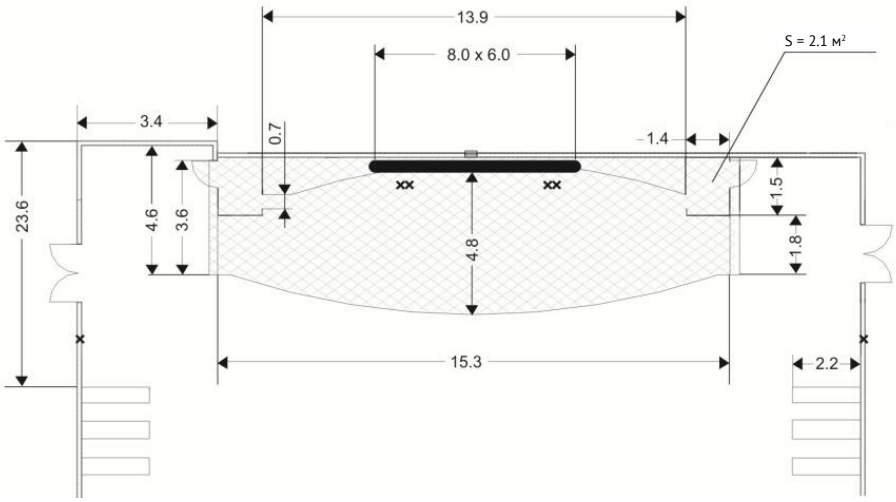
× — расположение розеток 220 V